OPERATING MANUAL

ba55322sv07 10/2021

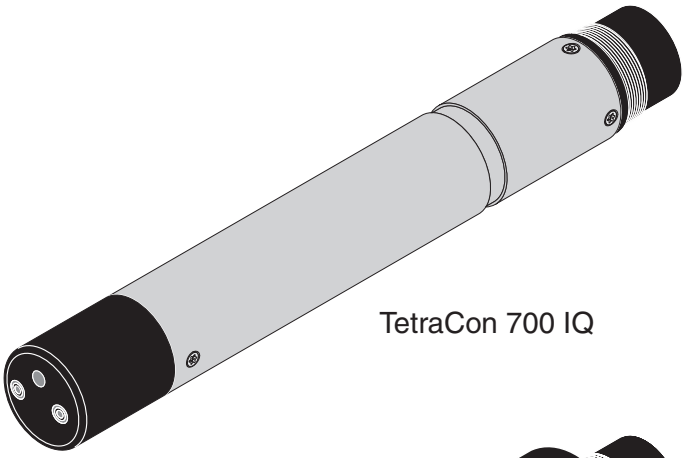

TetraCon 700 IQ

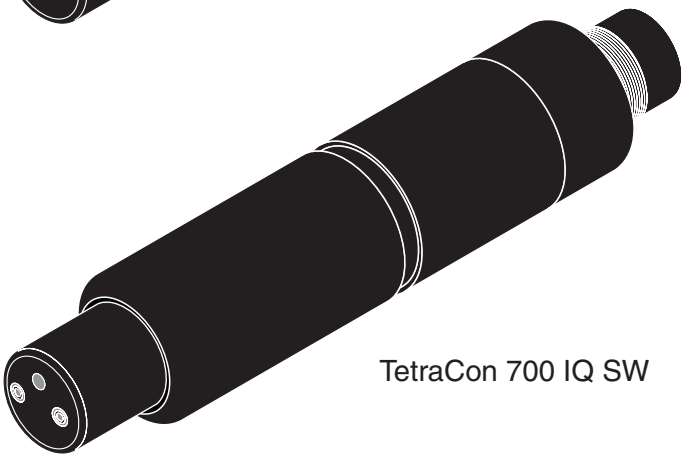

TetraCon 700 IQ SW

TetraCon® 700 IQ (SW)

IQ SENSOR NET - KONDUKTIVITETSGIVARE

WTW

a xylem brand

Den senaste versionen av bruksanvisningen finns på www.xylemanalytics.com.

Copyright © 2021 Xylem Analytics Germany GmbH
Tryckt i Tyskland.

TetraCon® 700 IQ (SW) - Innehållsförteckning

1 Översikt 5
1.1 Använda komponentens bruksanvisning 5
1.2 Struktur för TetraCon® 700 IQ (SW) 6
1.3 Rekommenderade tillämpningsområden 6

2 Säkerhet 7
2.1 Säkerhetsinformation 7
2.1.1 Säkerhetsinformation i bruksanvisningen 7
2.1.2 Säkerhetsskyltar på produkten 7
2.1.3 Ytterligare dokument med säkerhetsinformation . 7
2.2 Säker drift 8
2.2.1 Tillåten användning 8
2.2.2 Krav för säker drift 8
2.2.3 Otillåten användning 8

3 Driftsättning 9
3.1 Leveransens omfattning 9
3.2 Installation 9
3.3 Driftsättning / Förbereda givaren för mätning 10
3.4 Inställningstabell för TetraCon® 700 IQ (SW) 11

4 Mätning/användning 13
4.1 Mätning 13
4.2 Tillämpningsberoende inställningar 14
4.2.1 Allmän information 14
4.2.2 Bestämma cellkonstanten i en användarspecifik mätmiljö 14

5 Underhåll, rengöring, avfallshantering 16
5.1 Allmänna underhållsanvisningar 16
5.2 Rengöring 16
5.3 Avfallshantering 17

6 Vad ska jag göra om 18

7 Tekniska data 20
7.1 Mätegenskaper 20
7.2 Tillämpningsegenskaper 21

7.3 Allmän information 22
7.4 Elektriska data 23
7.5 Karakteristiska data vid leverans 23

8 Index 24
8.1 Förklaring av meddelandena 24
8.1.1 Felmeddelanden 24
8.2 Statusinfo 25

1 Översikt

1.1 Använda komponentens bruksanvisning

Struktur för IQ SENSOR NET-bruksanvisningen

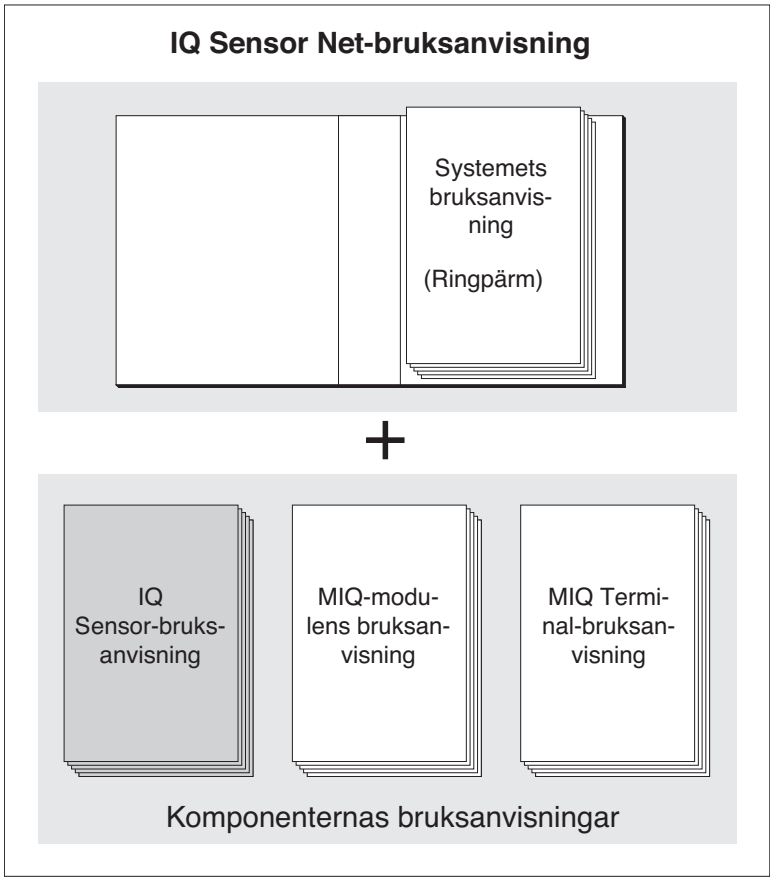

*Fig. 1-1 Struktur för IQ SENSOR NET-*bruksanvisningen

IQ SENSOR NET-bruksanvisningen har en modulär struktur precis som själva IQ SENSOR NET-systemet. Den består av en systembruksanvisning och bruksanvisningar för alla komponenter som används.

Förvara bruksanvisningen för komponenten i ringpärmen för systemets bruksanvisning.

1.2 Struktur för TetraCon® 700 IQ (SW)

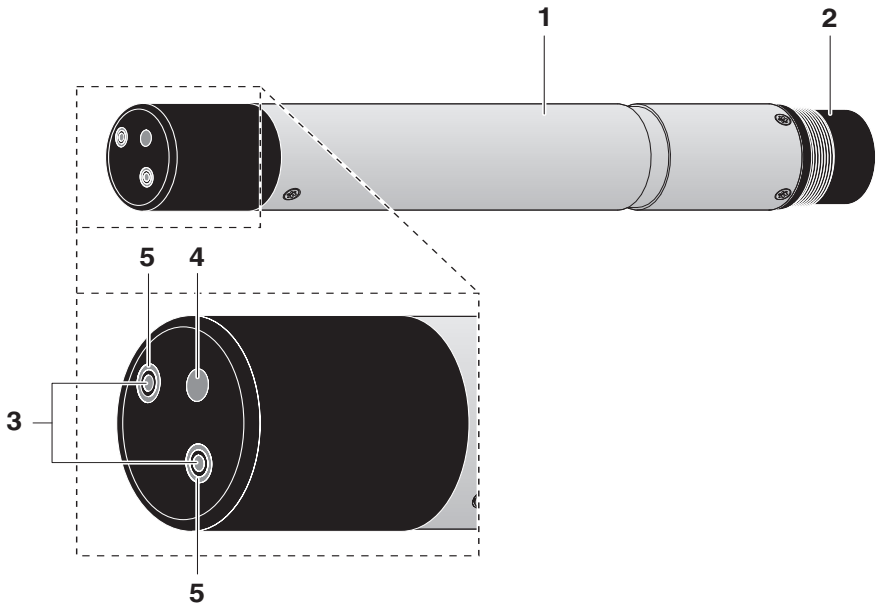

Fig. 1-2 Konduktivitetsgivarens struktur (Exempel: TetraCon®700 IQ)

1	Axel
2	Anslutningshuvud
3	Spänningselektroder
4	Temperaturgivare
5	Strömelektroder (ring)

Egenskaper

Principen för mätmetoden gör det möjligt att undvika påverkan från primära eller sekundära polariseringseffekter. Detta säkerställer en hög grad av mätnoggrannhet.

En modern epoxiförseglingsteknik minskar risken för att givaren går sönder i svåra industriella miljöer.

1.3 Rekommenderade tillämpningsområden

TetraCon® 700 IQ (SW) Stationära mätningar i vatten/avloppsvattentillämpningar

TetraCon 700 IQ SW Stationära mätningar i havsvatten och bräckt vatten, vattenbruk.

2 Säkerhet

2.1 Säkerhetsinformation

2.1.1 Säkerhetsinformation i bruksanvisningen

Denna bruksanvisning ger viktig information om säker användning av produkten. Läs denna bruksanvisning noggrant och bekanta dig med produkten innan du tar den i drift eller arbetar med den. Bruksanvisningen måste förvaras i närheten av produkten så att du alltid kan hitta den information du behöver.

Viktiga säkerhetsanvisningar understryks i denna bruksanvisning. De indikeras med varningssymbolen (triangeln) i den vänstra kolumnen. Signalordet (t.ex. ”VARNING”) indikerar risknivån:

VARNING
indikerar en möjligt farlig situation som kan leda till allvarliga (permanenta) skador om säkerhetsanvisningen inte följs.

FÖRSIKTIGHET
indikerar en möjligt farlig situation som kan leda till lätta (reversibla) skador om säkerhetsanvisningen inte följs.

OBSERVERA
indikerar en situation där material kan skadas om de nämnda åtgärderna inte vidtas.

2.1.2 Säkerhetsskyltar på produkten

Observera alla etiketter, informationsskyltar och säkerhetssymboler på produkten. En varningssymbol (triangel) utan text hänvisar till säkerhetsinformationen i denna bruksanvisning.

2.1.3 Ytterligare dokument med säkerhetsinformation

Följande dokument ger ytterligare information som du bör beakta för din säkerhet när du arbetar med mätsystemet:

- Bruksanvisningar för andra komponenter i mätsystemet (nätaggregat, styrenhettillbehör)
- Säkerhetsdatablad för kalibrerings- och underhållsutrustning (t.ex. rengöringslösningar).

2.2 Säker drift

2.2.1 Tillåten användning

Den tillåtna användningen av TetraCon® 700 IQ (SW) består av dess användning som givare i IQ SENSOR NET.Det är endast drift och körning av givaren enligt instruktionerna och de tekniska specifikationerna i denna bruksanvisning som är tillåten (se kapitel 7 TEKNISKA DATA). All annan användning anses vara otillåten.

2.2.2 Krav för säker drift

Observera följande punkter för säker drift:

- Produkten får endast användas enligt den tillåtna användning som anges ovan.
- Produkten får endast förses med ström från de energikällor som anges i denna bruksanvisning.
- Produkten får endast användas under de miljöförhållanden som anges i denna bruksanvisning.
- Produkten får inte öppnas.

2.2.3 Otillåten användning

Produkten får inte tas i drift om:

- den är synligt skadad (t.ex. efter att ha transporterats)
- den har förvarats under ogynnsamma förhållanden under en längre tid (förvaringsförhållanden, se kapitel 7 TEKNISKA DATA).

3 Driftsättning

3.1 Leveransens omfattning

- TetraCon® 700 IQ (SW)
- Givaren är försedd med skyddslock.
- Bruksanvisning.

3.2 Installation

Anslutningskabel

En givaranslutningskabel av typen SACIQ eller SACIQ SW krävs för att ansluta givaren. Kabeln finns i olika längder. Jämfört med standardmodellen SACIQ är SACIQ SW-givaranslutningskabeln optimerad med avseende på korrosionsbeständighet i havsvatten och bräckvatten och anpassad för användning i kombination med TetraCon® 700 IQ SW. Information om detta och andra IQ SENSOR NET-tillbehör finns i WTW-katalogen och på internet.

Hur du ansluter givaranslutningskabeln till terminallisten på en MIQ-modul beskrivs i kapitel 3 Installation i bruksanvisningnen för IQ SENSOR NET-systemet.

Är anslutningarna torra?

Innan du ansluter givaren och givarkabeln kontrollerar du att kontaktanslutningarna är torra. Om fukt kommer in i anslutningarna torkar du först av anslutningarna (torka dem torra eller blås dem torra med tryckluft).

Häng inte upp givaren i givaranslutningskabeln. Använd en givarhållare eller fixtur.
Information om detta och andra IQ SENSOR NET-tillbehör finns i WTW-katalogen och på internet.

Ansluta givaren till givaranslutningskabeln

1	Ta bort skyddskåporna från anslutningarna på givaren och SACIQ (SW)-givaranslutningskabeln och förvara dem säkert.
2	Anslut kontakten på SACIQ (SW)-givaranslutningskabeln till givarens plugghuvud. Vrid samtidigt uttaget så att stiftet i plugghuvudet (1) klickar in i ett av de två hålen i uttaget.
3	Skruva sedan fast kopplingsringen (2) på givaranslutningskabeln till stopp på givaren.

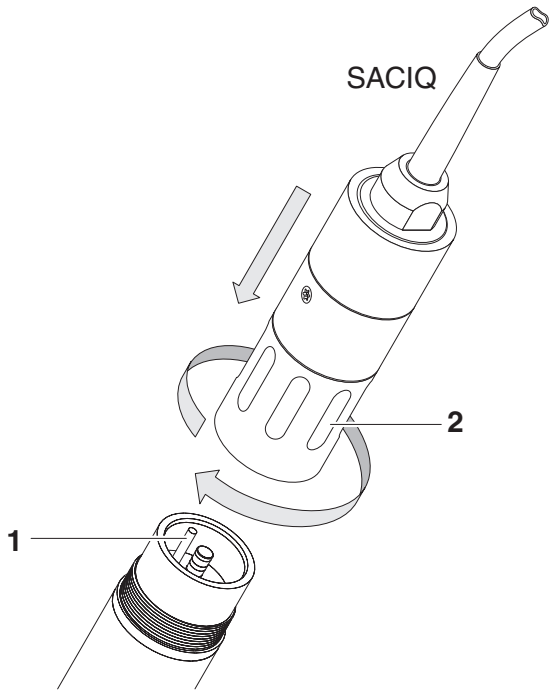

Fig. 3-1 Ansluta givaren

3.3 Driftsättning / Förbereda givaren för mätning

1	Dra av skyddslocket från givaren.
2	Tilldela givaren ett användardefinierat namn vid behov (se bruksanvisningen för det relevanta IQ SENSOR NET-systemet).
3	Ställ in givaren (se avsnitt 3.4).

3.4 Inställningstabell för TetraCon® 700 IQ (SW)

Göra inställningar

Använd **<S>** för att växla från mätvärdesdisplayen till huvudmenyn för inställningarna. Navigera sedan till givarens inställningsmeny (inställningstabell).Den exakta metoden anges i det relevanta IQ SENSOR NET-systemets bruksanvisning.

Menyobjekt	Alternativ/värden	Förklaringar
Mätmetod	● *Ledningsförmåga* ● *Salinitet* ● *TDS* ● *Konduktivitet /cm*	Uppmätt parameter i mätvärdesdisplayen (*TDS* = totala lösta fasta partiklar)
MätomrÂdes med *Mätmetod Konduktivitet /cm*	● *AutoRange* ● *0 null–null 20,00 µS/cm* ● *0 null–null 200,0 µS/cm* ● *0 null–null 2000 µS/cm* ● *0 null–null 20,00 mS/cm* ● *0 null–null 200,0 mS/cm* ● *0 null–null 500,0 mS/cm*	Dessa mätområden är tillgängliga för val. Om *AutoRange*-menyalternativet är valt, görs val av mätområde och växling automatiskt.
MätomrÂdes med *Mätmetod Konduktivitet /m*	● *AutoRange* ● *0 null–null* 2,000 *mS/m* ● *0 null–null 20,00 mS/m* ● *0 null–null 200,0 mS/m* ● *0 null–null 2000 mS/m* ● *0 null–null 20,00 S/m* ● *0 null–null 50,00 S/m*	
MätomrÂde i *Mätmetod Salthalt*	*0 .. 70*	Mätområdet är permanent inställt.
MätomrÂde i *Mätmetod TDS*	*0 ... 2 000 mg/l* *0.0 ... 200.0 g/l*	Mätområdet är permanent inställt.
Temperatur enhet	● *°C* ● *°F*	Enhet för det uppmätta temperaturvärdet (Celsius, Fahrenheit).
Temp. kompensation med *Mätmetod Ledningsförmåga*	● *ingen* ● *ickelinjär* ● *linjär inställning*	● För naturliga vatten (grundvatten, ytvatten, dricksvatten), salthalt (havsvatten) enligt IOT ● Andra vattenhaltiga mätmedier

Menyobjekt	Alternativ/värden	Förklaringar
Temp. kompensationlinjär med *Mätmetod Ledningsförmåga*	*0,5– 3,0 %/K*	Faktor för linjär temperaturkompensation. Detta menyalternativ visas endast om linjär temperaturkompensation är vald.
Referens temp. med *Mätmetod Ledningsförmåga*	● *Tref20* (20 °C) ● *Tref25* (25 °C)	Referenstemperaturen är grunden för beräkning av temperaturkompensationen.
TDS faktor med *Mätmetod Ledningsförmåga*	*0,40–1,00*	Faktor för automatisk beräkning av det totala antalet lösta fasta ämnen för givaren.
Cellkonstant	*0,826–1,008* cm^{-1}	Här kan du ställa in cellkonstanten om detta är nödvändigt för en speciell tillämpning, t.ex. vid användning av ett genomströmningskärl.
Temp. justering	*-1,5 – +1,5 K*	Här kan du balansera temperaturgivaren i givaren mot en referenstemperaturmätning.
Spara och ÂtergÂ		Inställningarna lagras. Displayen växlar till nästa högre nivå.
ÝtergÂ		Inställningarna lagras inte. Displayen växlar till nästa högre nivå.

4 Mätning/användning

4.1 Mätning

FÖRSIKTIGHET
Kontakt med provet kan leda till fara för användaren! Beroende på typ av prov måste lämpliga skyddsåtgärder vidtas (skyddskläder, skyddsglasögon m.m.).

Se till att givarens elektroder under mätningen är omgivna av en lucka på minst 5 cm vid basen och sidorna (gränsfält). Om luckan är mindre än så ändras cellkonstanten. Detta leder till felaktiga mätresultat. Om luckan inte kan upprätthållas, t.ex. i smala rör, kan cellkonstanten justeras för att passa installationsförhållandena (se avsnitt 4.2.2).

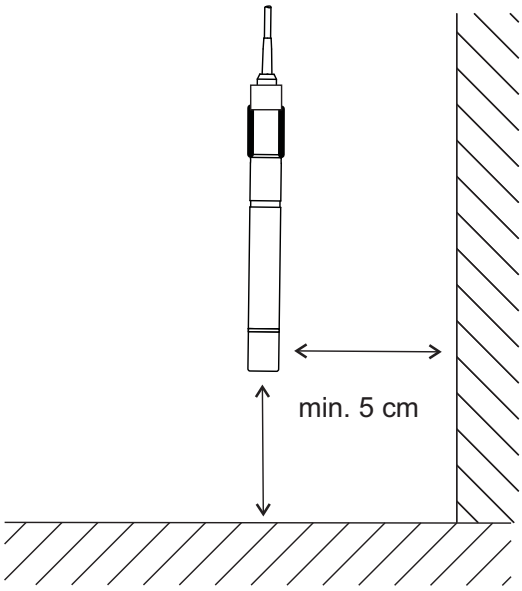

Fig. 4-1 Givarens avstånd från kanten

1	Sänk ner givaren i mätmediet.
2	Det uppmätta värdet är omedelbart tillgängligt.

4.2 Tillämpningsberoende inställningar

4.2.1 Allmän information

TetraCon® 700 IQ (SW)-konduktivitetsgivaren är stabil på lång sikt. När den används för tillåten användning av givaren i vatten-/avloppsvattenapplikationer är den omedelbart klar för användning.

Normalt sett åldras inte konduktivitetsmätcellen. Särskilda mätmedier (t.ex. starka syror och baser eller organiska lösningsmedel) eller för höga temperaturer kan avsevärt förkorta dess livslängd eller leda till skador. Inga garantianspråk kan göras för mekaniska skador eller fel orsakade av dessa typer av mätmedia.

Anpassa cellkonstanten till installationsplatsen

Vid särskilda installationsförhållanden kan det vara nödvändigt att anpassa cellkonstanten (på grund av påverkan från mätmiljön, t.ex. gränsfält).

Konfigurationen lagras i styrenheten. Den tilldelas automatiskt ersättningsgivaren när givaren byts ut.

Cellkonstanter med WTW-installationstillbehör

För vissa produkter i WTW-tillbehörsprogrammet som kräver en korrigering av cellkonstanten, hittar du rätt värden att ställa in i kapitel 7 TEKNISKA DATA i denna bruksanvisning (om det är möjligt att ange värdena). Vid behov finns särskilda installationsrekommendationer för TetraCon® 700 IQ (SW) i tillbehörets bruksanvisning. Vid tveksamhet är det nödvändigt att bestämma cellkonstanten enligt avsnitt 4.2.2.

Inställningen av cellkonstanten görs i givarens inställningsmeny enligt avsnitt 3.4.

4.2.2 Bestämma cellkonstanten i en användarspecifik mätmiljö

1	Sänk ned den fungerande konduktivitetsgivaren i provet i mätmiljön och vänta tills det uppmätta värdet är stabilt.
2	Läs av ledningsförmågan på displayen och notera värdet (-> χ_D).
3	Ta ett representativt prov samtidigt med konduktivitetsmätningen, om möjligt i givarens omedelbara närhet.

4	Bestäm provets konduktivitet **utan påverkan av gränsfält** (-> χ_X). Mätningen kan till exempel utföras enligt följande: ● Mätning i laboratoriet med hjälp av en laboratoriekonduktivitetsmätcell ● Mätning med hjälp av TetraCon® 700 IQ (SW) samtidigt som du tar hänsyn till botten- och sidoluckorna enligt avsnitt 4.1 MÄTNING. Obs! Ställ in samma procedur för temperaturkompensation som för mätning av χ_D!
5	Läs och notera den aktuella cellkonstanten i inställningsmenyn för givaren (se avsnitt 3.4) (-> K_A).
6	Beräkna den nya cellkonstanten K_N enligt: $K_N=(\chi_X/\chi_D)\cdot K_A$
7	Ställ in och lagra den nya cellkonstanten K_N (se avsnitt 3.4).

5 Underhåll, rengöring, avfallshantering

5.1 Allmänna underhållsanvisningar

FÖRSIKTIGHET
Kontakt med provet kan leda till fara för användaren! Beroende på typ av prov måste lämpliga skyddsåtgärder vidtas (skyddskläder, skyddsglasögon m.m.).

Underhållsstatus

Vi rekommenderar att du aktiverar underhållsstatusen varje gång innan du tar bort givaren från mätläget. Därmed kan du undvika oavsiktliga reaktioner från de länkade utgångarna. Detaljerad information om underhållsstatusen finns i bruksanvisningen för relevant IQ SENSOR NET-system..

Underhållsfri drift

TetraCon® 700 IQ (SW)-konduktivitetsgivaren fungerar utan behov av underhåll.

5.2 Rengöring

Om givaren är kraftigt förorenad kan detta påverka mätnoggrannheten. Därför rekommenderar vi att du rengör givaren regelbundet efter visuella kontroller. Noggrann rengöring av givaren rekommenderas särskilt innan du mäter lägre konduktivitetsvärden, samt innan du justerar det uppmätta värdet.

Vi rekommenderar inte att du skruvar loss givaren från givaranslutningskabeln för att rengöra den. Annars kan fukt och/eller smuts komma in i anslutningen och orsaka kontaktproblem.

Om du behöver koppla bort givaren från givaranslutningskabeln ska du observera följande punkter:

- Innan du kopplar bort givaren från SACIQ (SW)-givaranslutningskabeln tar du bort eventuella större föroreningar från givaren, särskilt i området kring anslutningen (borsta av den i en hink med kranvatten, tvätta av den med en slang eller torka av den med en trasa).
- Skruva loss givaren från SACIQ (SW)-givaranslutningskabeln.
- Placera alltid ett skyddslock på givarens plugghuvud och på SACIQ (SW)-givaranslutningskabeln så att ingen fukt eller smuts kan komma in i kontaktytorna.
- I en korrosiv miljö stänger du uttaget på givaranslutningskabeln (medan den är torr) med det påskruvade dammskyddet SACIQ-Plug för att skydda de elektriska kontakterna mot korrosion. Skyddskåpan finns som tillbehör under beställningsnummer 480 065. Den ingår i standardleveransen av SACIQ SW-givaranslutningskabeln.

Rengöring

Förorening	Rengöringsmedel	Reaktionstid vid rumstemperatur
Vattenlösliga ämnen	Kranvatten	Valfria
Fetter och oljor	Varmt vatten och hushållsrengöringsmedel;	Valfria
	Vid kraftig nedsmutsning: denaturerad sprit	Max 5 minuter
Kalk- och hydroxidavlagringar	Ättiksyra (10 %)	max. 5 minuter

5.3 Avfallshantering

Vi rekommenderar att givaren avfallshanteras som elektroniskt avfall.

6 Vad ska jag göra om ...

Ingen temperaturvisning och/eller ingen konduktivitetsvisning

Orsak	Lösning
Systeminställningen är felaktig	Korrigera systeminställningen
Fel på temperaturgivare eller konduktivitetsgivare	Lämna tillbaka konduktivitetsgivaren

Mätningen fungerar inte

Orsak	Lösning
Skyddslocket sitter kvar på konduktivitetsgivaren	Ta bort skyddslocket
Systeminställningen är felaktig	Korrigera systeminställningen

Mätningen ger osannolika uppmätta värden

Orsak	Lösning
Konduktivitetsgivaren kraftigt förorenad	Rengör konduktivitetsgivaren
Gränsfältet bibehålls inte	Under mätningen måste konduktivitetsgivarens elektroder omges av ett mellanrum på minst 5 cm vid basen och sidorna. Annars kan cellkonstanten ändras (se avsnitt 4.2.2)
Elektroder skadade	Lämna tillbaka givaren
Systeminställningen är felaktig	Korrigera systeminställningen
Mätområdet har överskridits	Se till att rätt givare används för tillämpningen
Givaren installerades i en fixtur och gränsfältet är inte tillräckligt	– Ställ in cellkonstanten till värdet för det installerade tillståndet (om känt) – Om cellkonstanten för givaren i installerat tillstånd inte är känd, ställer du in det uppmätta värdet till det nominella värdet för ett prov (se avsnitt 4.2 TILLÄMPNINGSBEROENDE INSTÄLLNINGAR)

Mätvärdet blinkar	Orsak	Lösning
	Underhållsstatusen är aktiv	– Om underhållsstatusen aktiverats manuellt (t.ex. genom att trycka på knappen **<C>**): Stäng av underhållsstatusen i menyn *Ekran/Opcje* (se IQ SENSOR NET-systemets bruksanvisning) – Om underhållsstatusen aktiverats automatiskt (t.ex. av rengöringssystemet): Underhållsstatusen avaktiveras automatiskt

7 Tekniska data

7.1 Mätegenskaper

Mätprincip

Konduktivitetsgivare med 4-elektrods mätcell;
Integrerad mikroprocessorelektronik, skärmad 2-trådsanslutning för effekt och dataöverföring.

Mätområden och upplösning

Mätläge	Mätområde	Upplösning
Konduktivitet i S/cm	10,00 µS/cm – 500,0 mS/cm Visningsområden (manuella eller automatiska med *AutoRange*): 0,00–20,00 µS/cm 0,0–200,00 µS/cm 0–2 000 µS/cm 0,00–20,00 mS/cm 0,0–200,00 mS/cm 0,0–500,00 mS/cm	0,01 µS/cm 0,1 µS/cm 1 µS/cm 0,01 mS/cm 0,1 mS/cm 0,1 mS/cm
Konduktivitet i S/m	1,000 mS/m – 50,00 S/m Visningsområden (manuella eller automatiska med *AutoRange*): 0,000–2,000 mS/m 0,00–20,00 mS/m 0,0–200,00 mS/m 0–2 000 mS/m 0,00– 20,00 S/m 0,00– 50,00 S/m	0,001 mS/m 0,01 mS/m 0,1 mS/m 1 mS/m 0,01 S/m 0,01 S/m
Salthalt	0,0– 70,0	0,1
TDS	0–2 000 mg/l	1 mg/l

Mätnoggrannhet (konduktivitet)

± 2 % av uppmätt värde ± 1 siffra

(i standardlösning, 25 °C, med icke-linjär temperaturkompensation [enligt DIN 38404])

Justerbar temperatur-kompensering

Kompensering	Temperaturområde
Linjär	0 °C – +60 °C (32–140 °F)
Icke-linjär	+ 5 °C – + 35 °C (41–95 °F) i enlighet med DIN 38404 + 35 °C – + 60 °C (95–140 °F) enligt WTW-proceduren
Ingen	

Temperaturmätning

Temperaturgivare	integrerad NTC
Mätområde	-5 °C – -+ 60 °C (23–140 °F)
Noggrannhet	±0,5 K
Upplösning	0,1 K
Svarstid t_{90}	< 60 s
Svarstid t_{95}	< 120 s

7.2 Tillämpningsegenskaper

Tillåtet temperaturområde

Mätmedium	-5 °C – -+ 60 °C (23–140 °F)
Transport/förvaring	-5 °C – +65 °C (23–149 °F)

Tillåtet pH-intervall för provet

4– 12

Tryckmotstånd

Givare med ansluten SACIQ (SW)-givaranslutningskabel:

Max. tillåtet övertryck	10^6 Pa (10 bar)

Givaren uppfyller alla krav enligt artikel 3(3) i 97/23/EU (”tryckutrustningsdirektivet”).

Typ av skydd

Givare med ansluten SACIQ (SW)-givaranslutningskabel:

IP 68, 10 bar (10^6 Pa)

Nedsänkningsdjup

min. 10 cm; max. 100 m djup

Arbetsposition

Valfria

Inflöde Inget minsta inflöde krävs

Tillämpningsområden

TetraCon® 700 IQ (SW)	Stationära mätningar i vatten/ avloppsvattentillämpningar
TetraCon 700 IQ SW	Stationära mätningar i havsvatten och bräckt vatten, vattenbruk

7.3 Allmän information

Mått (mm)

TetraCon 700 IQ:

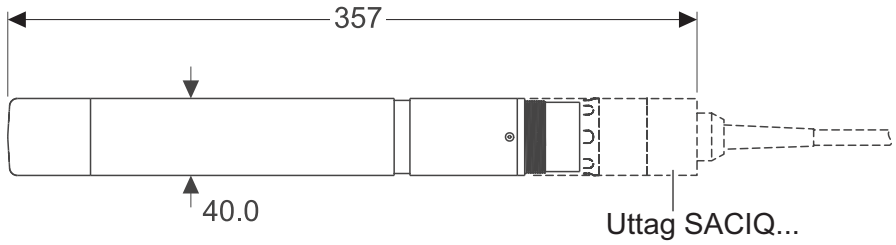

TetraCon 700 IQ SW:

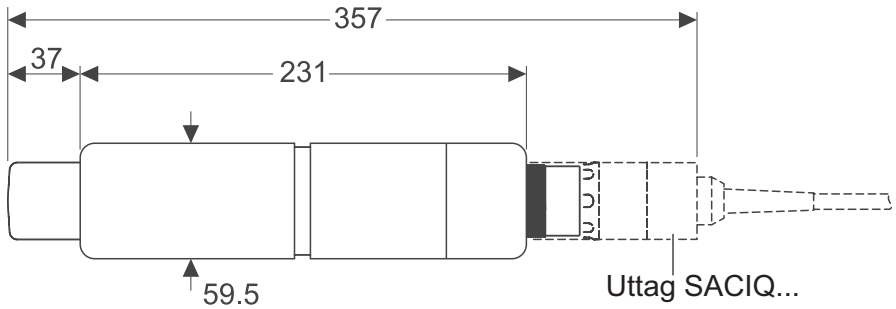

Vikt (utan givaranslutningskabel)

TetraCon 700 IQ	cirka 660 g
TetraCon 700 IQ SW	cirka 1 170 g

Anslutningsteknik Anslutning via SACIQ- eller SACIQ SW-givaranslutningskabel

Material

Axel:	
– TetraCon 700 IQ	V4A rostfritt stål 1,4571
– TetraCon 700 IQ SW	POM
Givarhuvud	PVC, epoxi (fyllmedel)

Elektroder, hölje för temperaturgivaren	Grafit
Hus för plugghuvudet	POM
Plugg, 3-polig	ETFE (blå) Tefzel®

* Rostfritt stål kan vara korroderbart om det finns kloridkoncentrationer på 500 mg/L eller mer.För tillämpningar i sådana media rekommenderar vi att du använder SW-givare.

Instrumentsäkerhet

Tillämpliga normer	– EN 61010-1 – UL 3111-1 – CAN/CSA-C22.2 Nr 61010-1-12

7.4 Elektriska data

Nominell spänning	max. 24 VDC, via IQ SENSOR NET (mer information finns i IQ SENSOR NET-systemets bruksanvisning, kapitlet TEKNISKA DATA)
Energiförbrukning	0,2 W
Skyddsklass	III

7.5 Karakteristiska data vid leverans

Cellkonstant

I fri lösning, d.v.s lucka för bas och sidor > 5 cm	K = 0,917 cm^{-1} ± 1,5 %
I ett genomströmningssystem, t.ex. EBST 700-DU/N	K = 0,933 cm^{-1} ± 1,5 %

8 Index

8.1 Förklaring av meddelandena

Det här kapitlet innehåller en lista över alla meddelandekoder och relaterade meddelandetexter för TetraCon® 700 IQ (SW)-givaren.

Information om

- loggbokens innehåll och struktur samt
- meddelandekodens struktur

Se IQ SENSOR NET-systemets bruksanvisning, kapitel LOGGBOK.

Alla meddelandekoder för TetraCon® 700 IQ (SW) avslutas med siffran ”321”.

8.1.1 Felmeddelanden

Meddelandekod	Meddelandetext
EA1321	*MätomrÂde över-/underskridet* ** Kontrollera processen* ** Välj annat mätomrÂde*
EA2321	*Sensortemperatur för hög!* ** Kontrollera processen*
EA3321	*Sensortemperatur för lÂg!* ** Kontrollera processen och applikationen*
ES1321	*KomponenthÂrdvara defekt* ** Kontakta service*
EI3321	*Spänning för lÂg* ** Kontrollera installation och kabellängder, följ installationsanvisning* ** Power supply module overloaded* ** Check terminal and module connections* ** Defective component, replace component*
EI4321	*Spänning för lÂg, drift ej möjlig* ** Kontrollera installation och kabellängder, följ installationsanvisning* ** Power supply module overloaded* ** Check terminal and module connections* ** Defective component,* *replace component*

8.2 Statusinfo

Statusinformationen är kodad information om aktuell status för en givare. Varje givare skickar denna statusinformation till styrenheten för IQ SENSOR NET. Statusinformationen för givarna består av 32 bitar som var och en kan ha värdet 0 eller 1.

Statusinformation, allmän struktur

0 1 2 3 4 5 6 7	8 9 10 11 12 13 14 15	
1 0 0 0 0 0 0 0	0 0 0 0 0 0 0 0	(allmänt)
0 0 0 0 0 0 0 0	0 0 0 0 0 0 0 0	(intern)
16 17 18 19 20 21 22 23	24 25 26 27 28 29 30 31	

Bitarna 0–15 är reserverade för allmän information.
Bitarna 16–21 är reserverade för intern serviceinformation.

Du får statusinformation:

- via en manuell fråga i menyn *Ustawienia/Settings/Service/ Komponentlista* (se systemets bruksanvisning)
- via en automatisk förfrågan
  - från en överordnad processtyrning (t.ex. vid anslutning till Profibus)
  - från IQ Data Server (se bruksanvisningen för IQ SENSOR NET Software Pack)

Utvärderingen av statusinformationen, t.ex. vid en automatisk förfrågan, måste göras individuellt för varje bit.

Statusinformation TetraCon® 700 IQ (SW)

Statusbit	Förklaring
Bit 0	*KomponenthÂrdvara defekt*
Bit 1-31	-

Xylem |ˈzīləm|

1) Den vävnad i växter som transporterar vatten upp från roten.
2) Ett ledande globalt företag inom vattenteknik.

Vi är ett globalt team med ett gemensamt mål: att skapa avancerade tekniska lösningar för världens vattenutmaningar. Att utveckla nya tekniker som förbättrar hur vatten används, lagras och återanvänds i framtiden är centralt för vårt arbete. Våra produkter och tjänster transporterar, behandlar, analyserar, övervakar och returnerar vatten till miljön, i installationer i offentliga anläggningar, industrier, bostadsbyggnader och kommersiella byggnader.
Xylem erbjuder också ett ledande sortiment av smarta mätare, nätverkstekniker och avancerade analytiska lösningar för vatten-, elektricitets- och gasföretag. Vi har starka långvariga relationer med kunder i över 150 länder som känner oss genom vår starka kombination av ledande varumärken och applikationsexpertis med en kraftig inriktning på att utveckla mångsidiga, hållbara lösningar.

Mer information om hur Xylem kan hjälpa dig finns på www.xylem.com

Service och returer:
Xylem Analytics Germany
Sales GmbH & Co.KG
WTW
Am Achalaich 11
82362 Weilheim
Tyskland

Tel.: +49 881 183-325
Fax: +49 881 183-414
E-post: wtw.rma@xylem.com
Internet: www.xylemanalytics.com

Xylem Analytics Germany GmbH
Am Achalaich 11
82362 Weilheim
Tyskland